RACK DE STOCKAGE CLÔTURES BARDÉES

Code article : 400-0500

BATISEC
Clôtures et protections de chantier

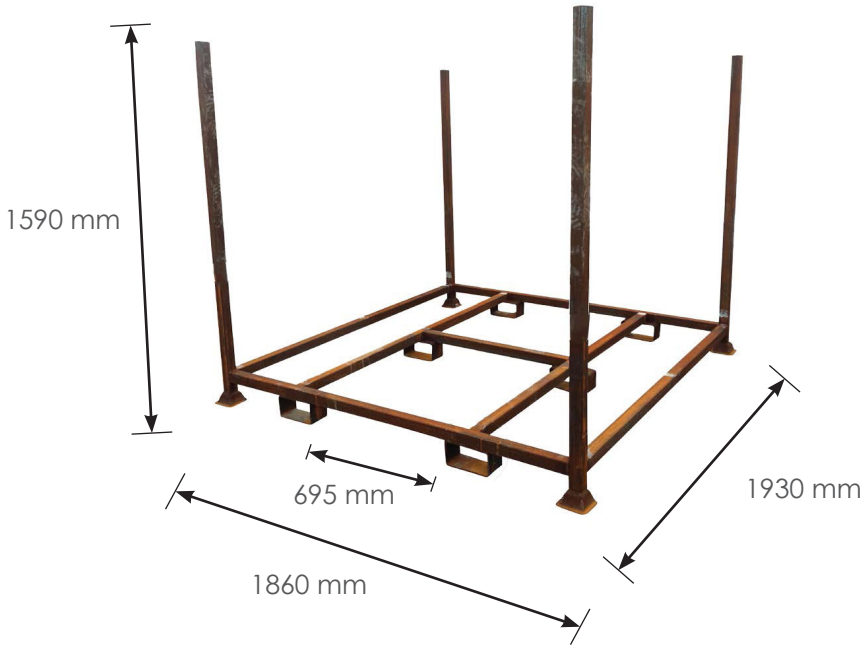

Tolérance de +/- 10% sur les dimensions et les épaisseurs proposées.

CARACTÉRISTIQUES DU PRODUIT

- Acier brut, passage pour fourches de chariot
- Passage de fourches : 695 mm
- Stockage des clôtures à l'horizontal

CONDITIONNEMENT

1 lot = 5 unités

Capacité de stockage

- 30 clôtures bardées / mi-bardées 2M
- 53 clôtures bardées 1m

BATISEC SAS
04, Avenue de l'Europe
59223 RONCQ

Tél : **03 20 02 00 28**
Email : **info@batisec.fr**
Web : **www.batisec.fr**

Photos non contractuelles. Batisec se réserve le droit de modifier à tout moment les spécifications des produits du catalogue dans un esprit d'amélioration permanente. Il appartient au client de consulter la dernière version des fiches techniques disponibles sur www.batisec.fr avant toute utilisation et de s'assurer de l'adéquation du produit à l'emploi auquel il est destiné. BATISEC S.A.S. – 04 Avenue de l'Europe 59223 RONCQ – RCS LILLE METROPOLE 495 231 359.

MAJ : 22/05/2023